4.10.11 发动机控制系统示意图(加速踱位置传感器、电子节气门体-B15)

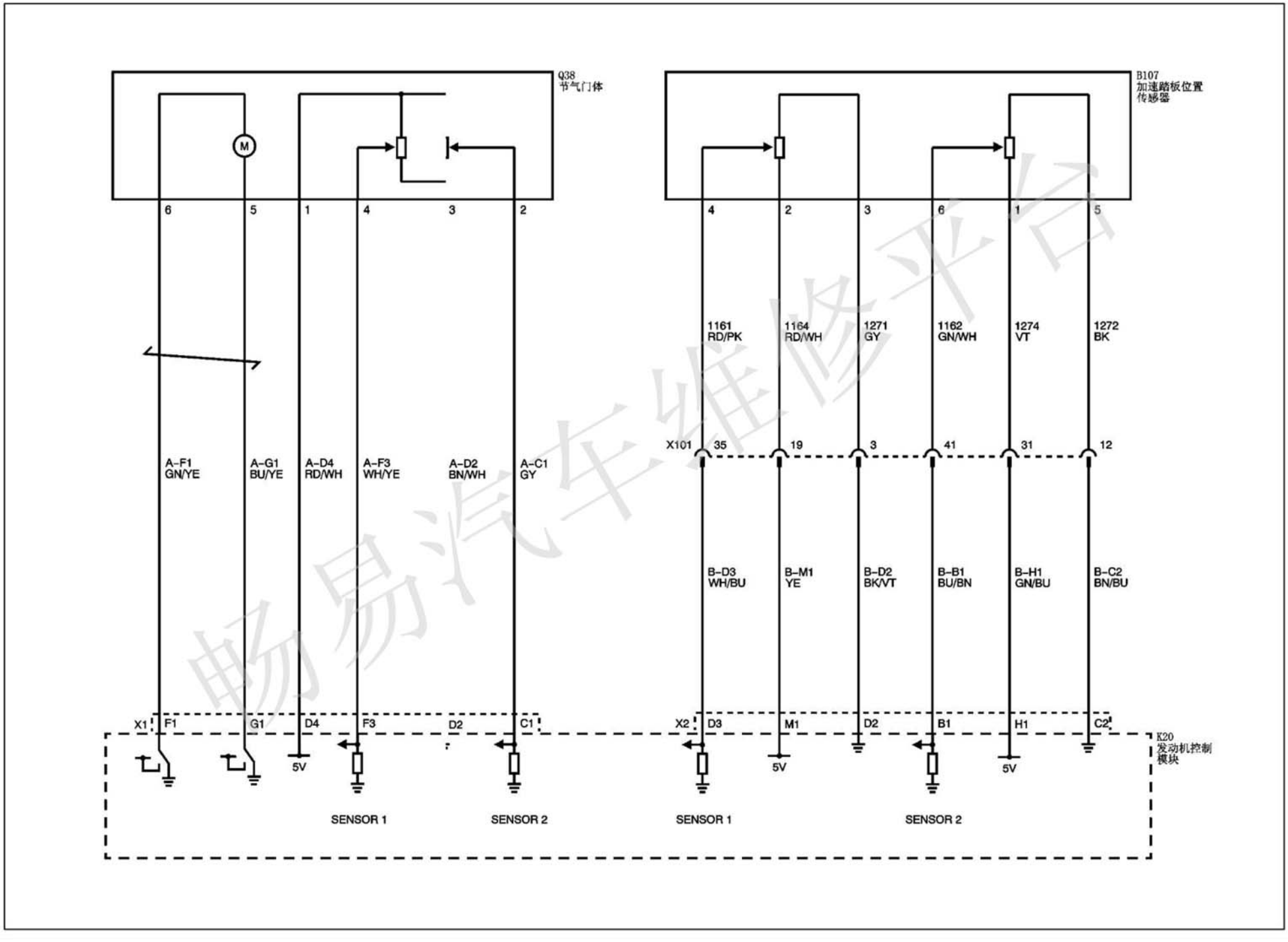

4.10.12 发动机控制系统示意图(车速传感器、巡航控制、离合器位置开关-B15)

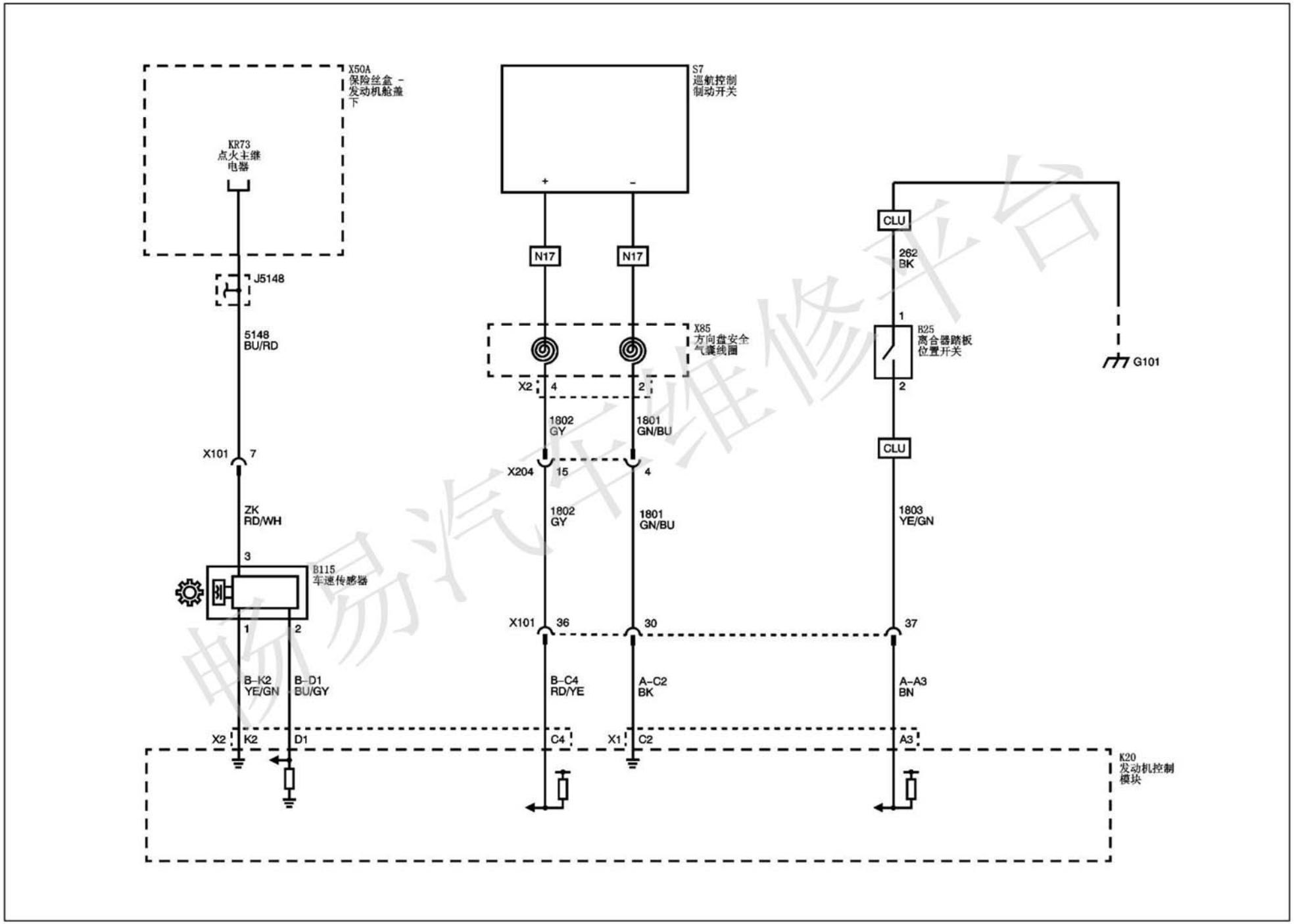

4.10.13 发动机控制系统示意图(点火系统-B15)

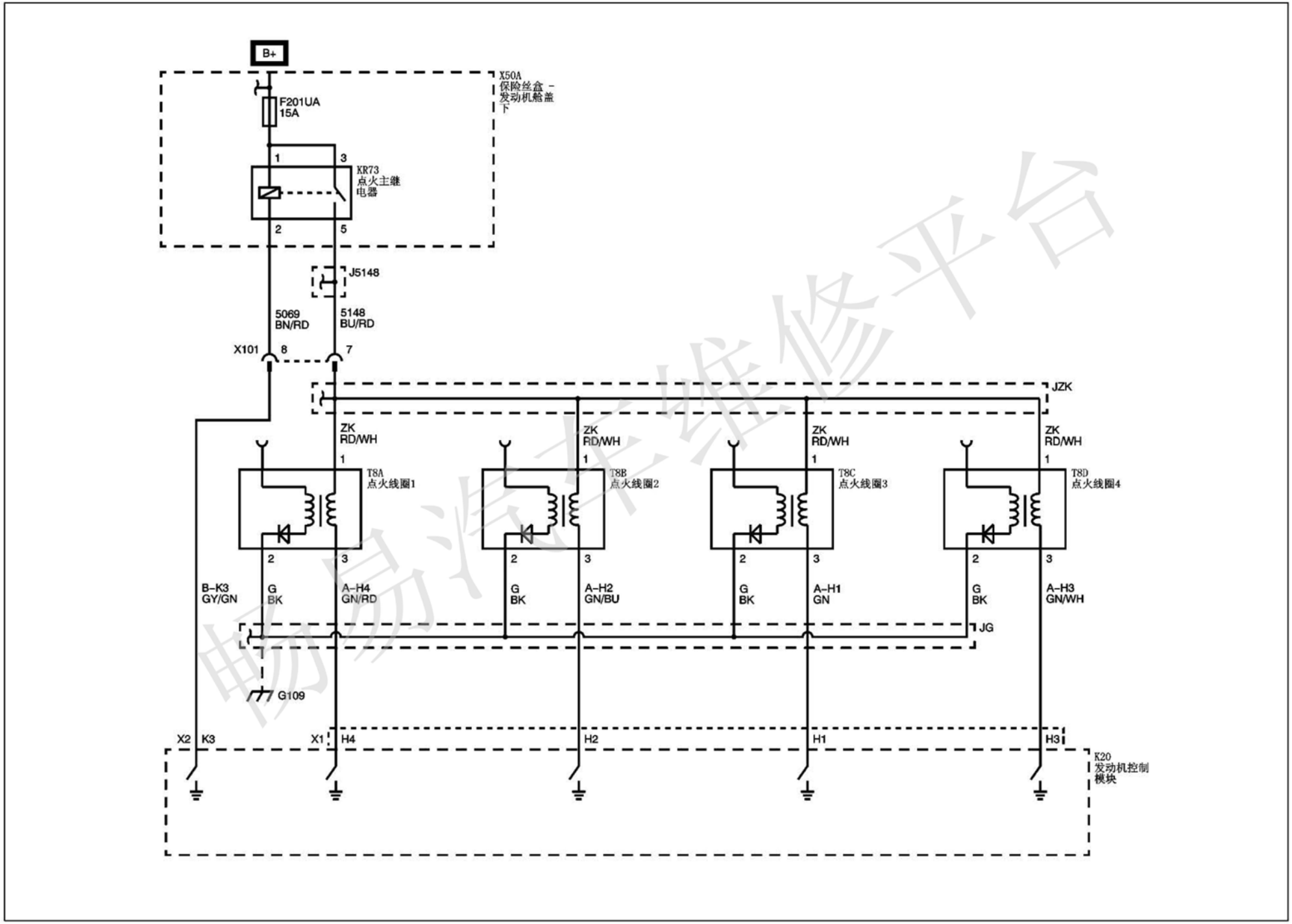

畅易汽车维修平台

4.10.14 发动机控制系统示意图(曲轴位置传感器、爆震传感器-B15)

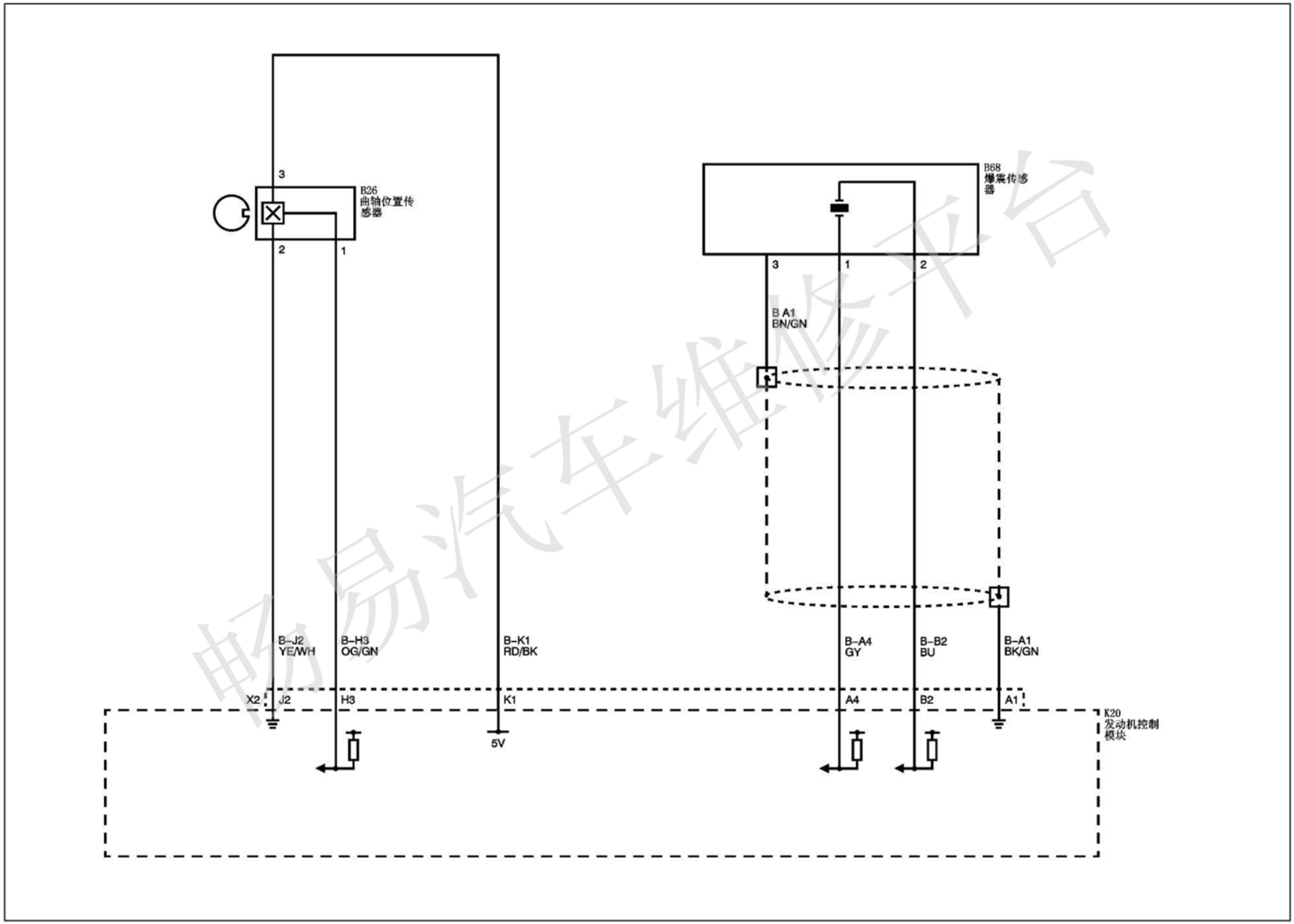

畅易汽车维修平台

4.10.15 发动机控制系统示意图(燃油系统控制—喷油嘴、燃油泵和油位传感器-B15)

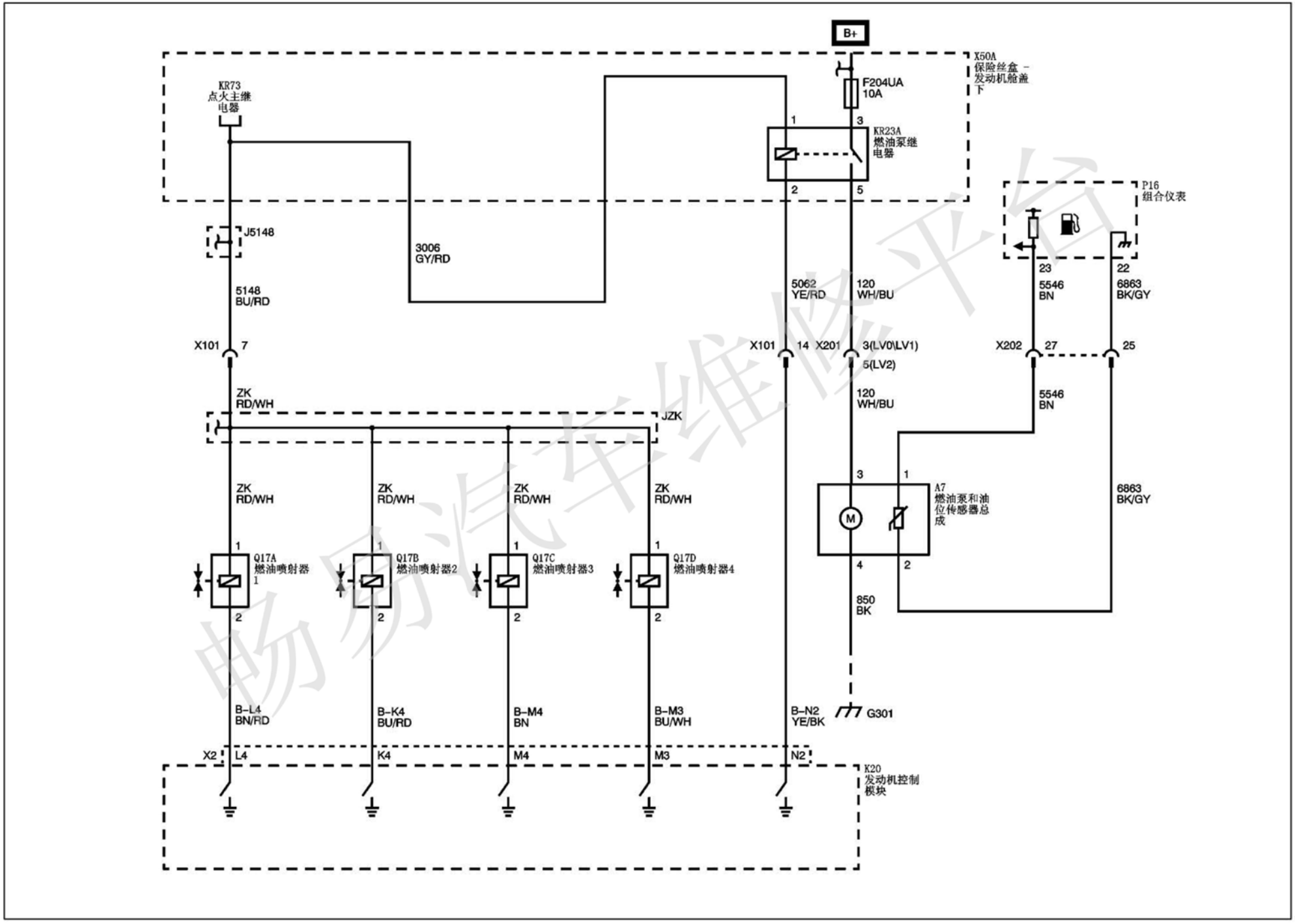

4.10.16 发动机控制系统示意图(进气排气 VVT 电磁阀、进气排气凸轮轴位置传感器-B15)

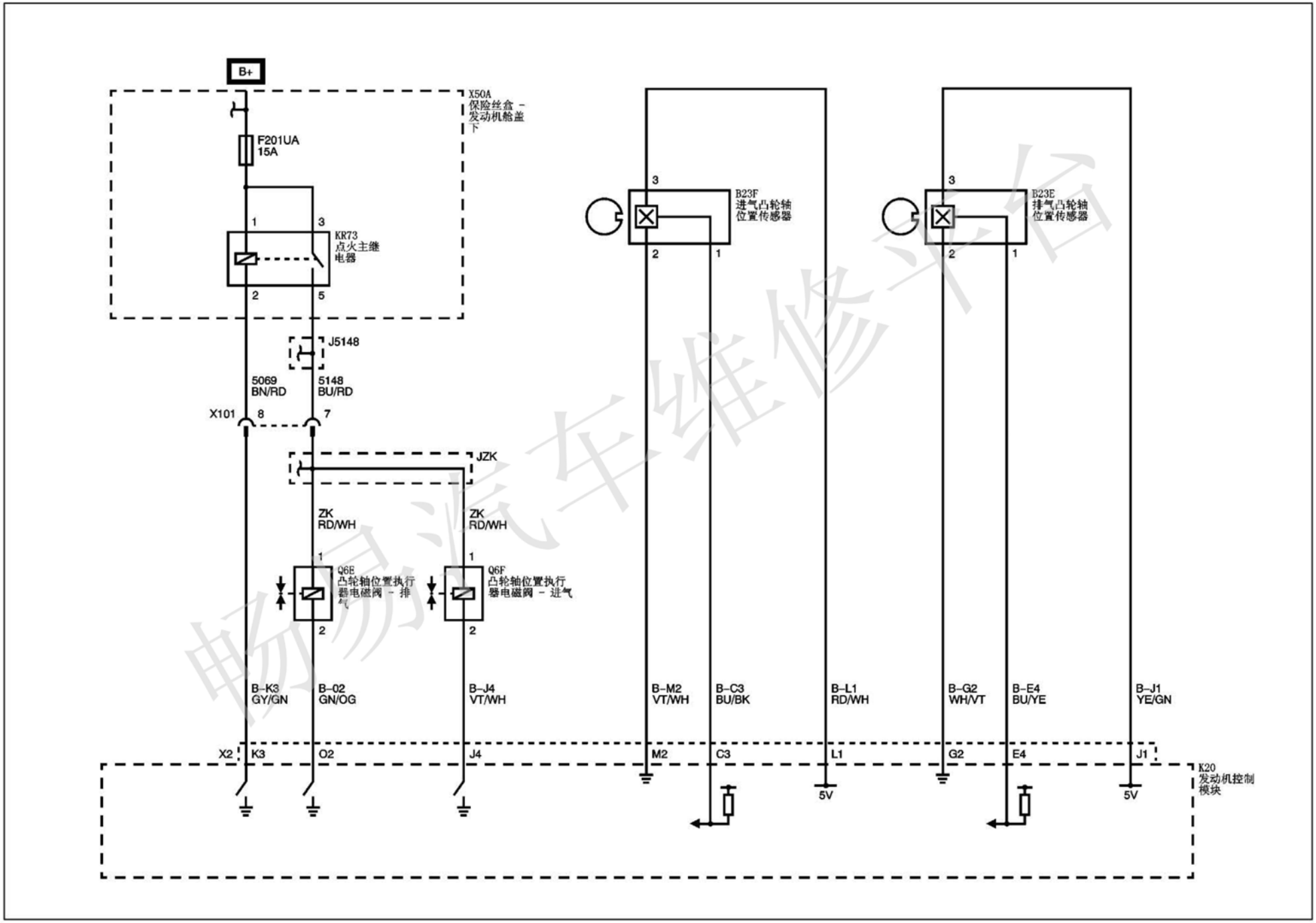

4.10.17 发动机控制系统示意图(碳罐电磁阀、VIM 电磁阀、电子离合水泵、前后氧传感器-B15)

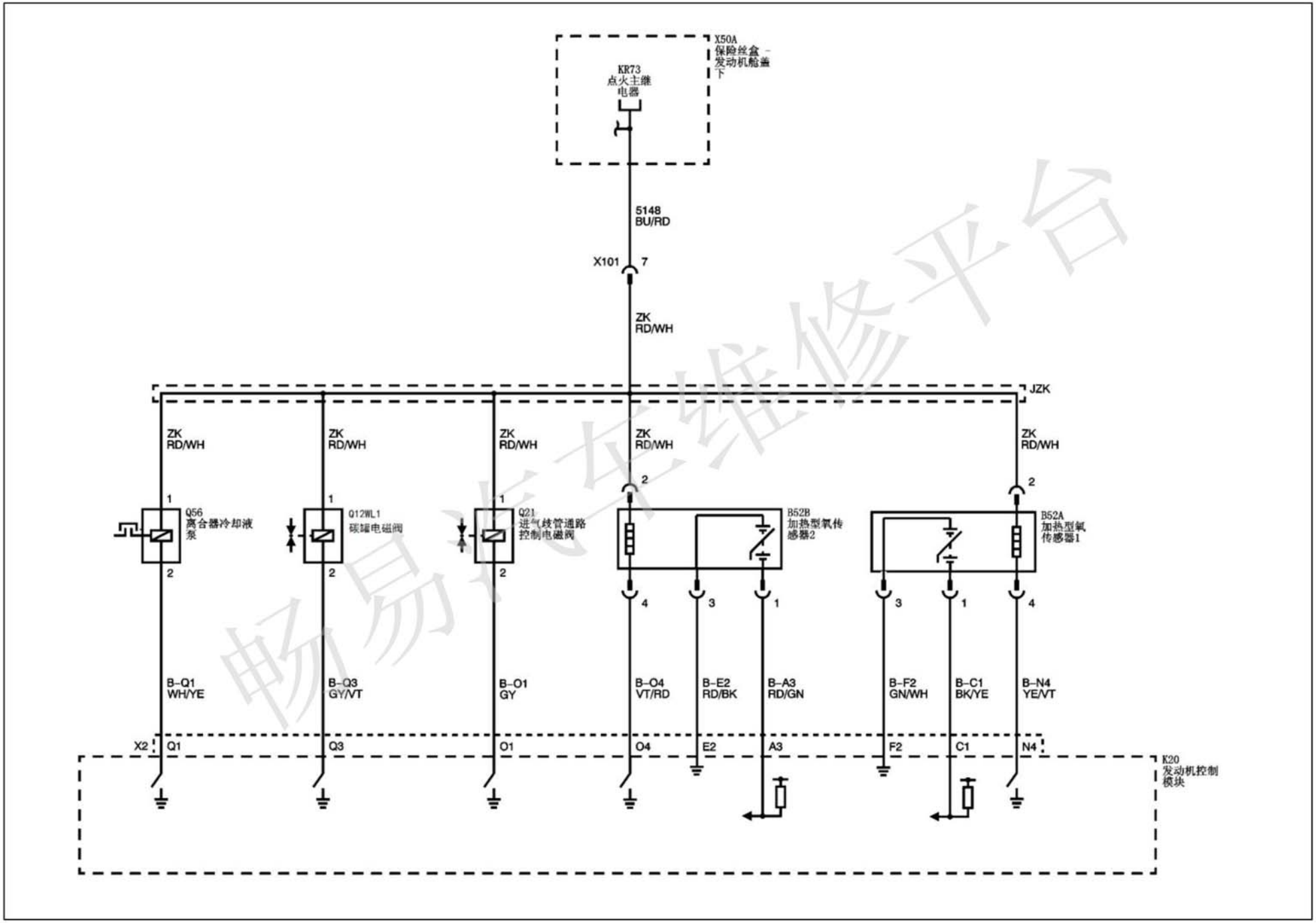

畅易汽车维修平台

4.10.18 发动机控制系统示意(发动机冷却系统-电子扇、冷却液温度传感器-B15)

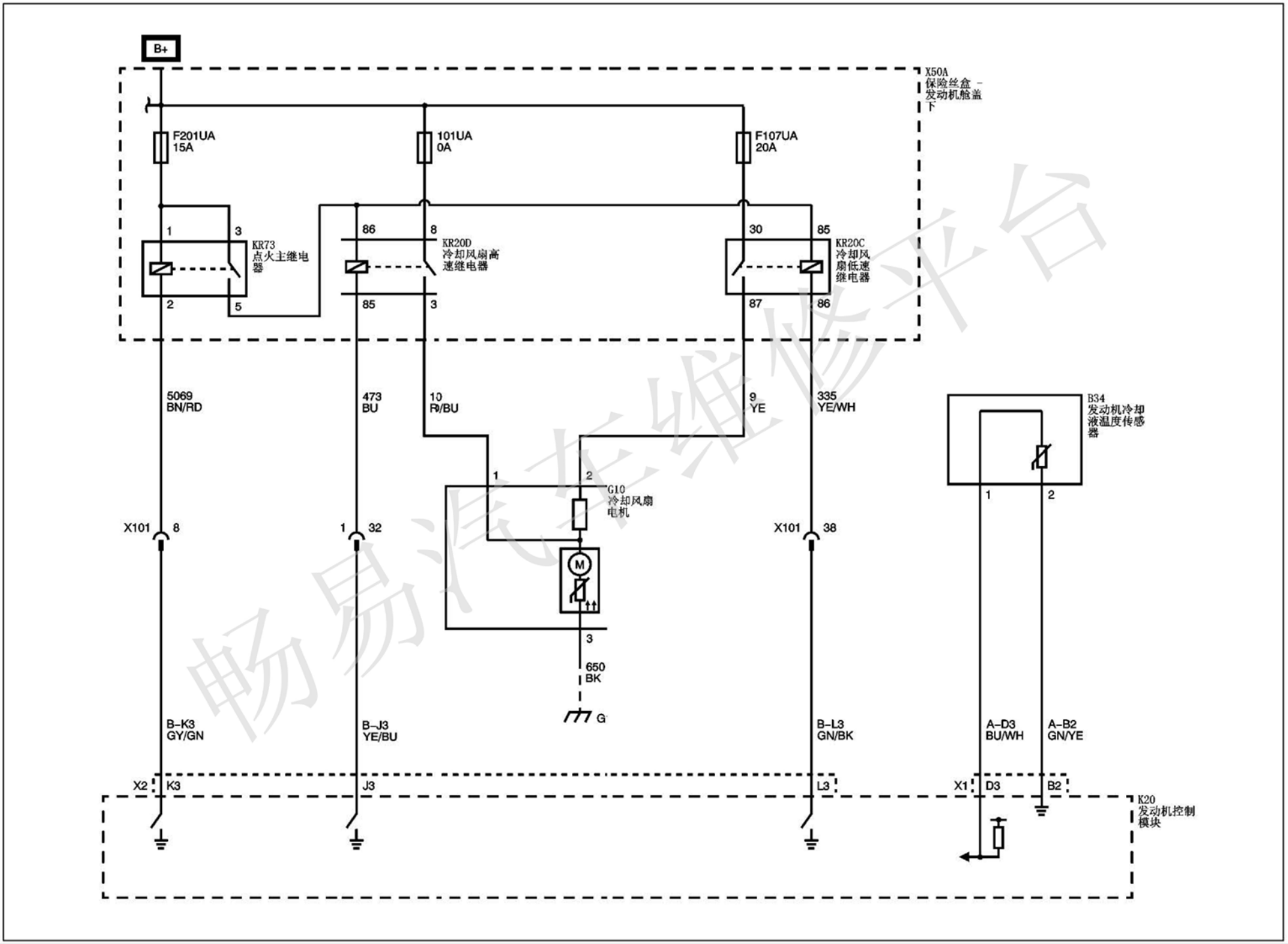

4.10.19 发动机控制系统示意图(电源、搭铁、串行数据和指示灯)B15 iAMT

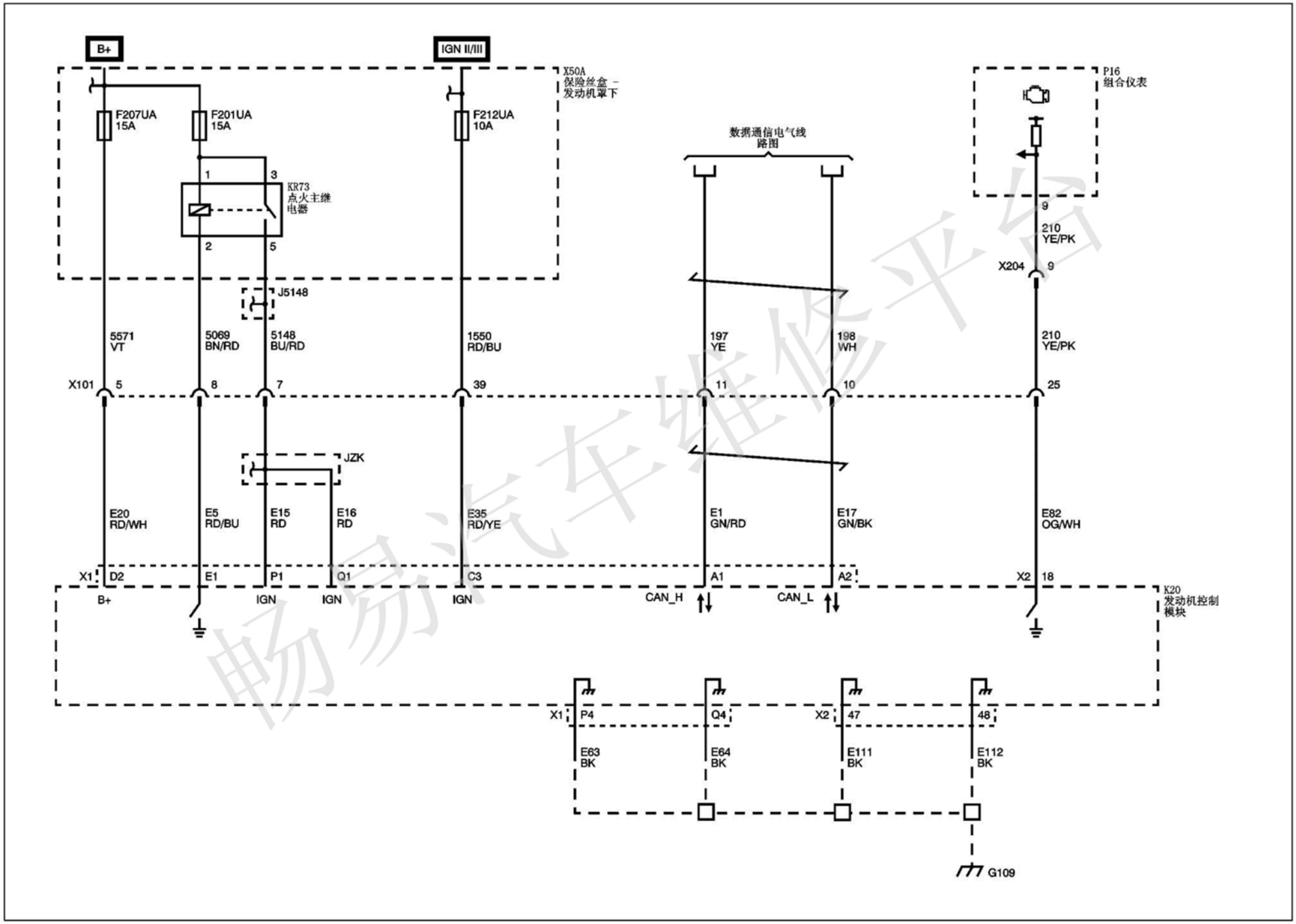

畅易汽车维修平台

4.10.20 发动机控制系统示意图(歧管绝对压力传感器、进气温度传感器、蒸发器温度传感器)B15 iAMT

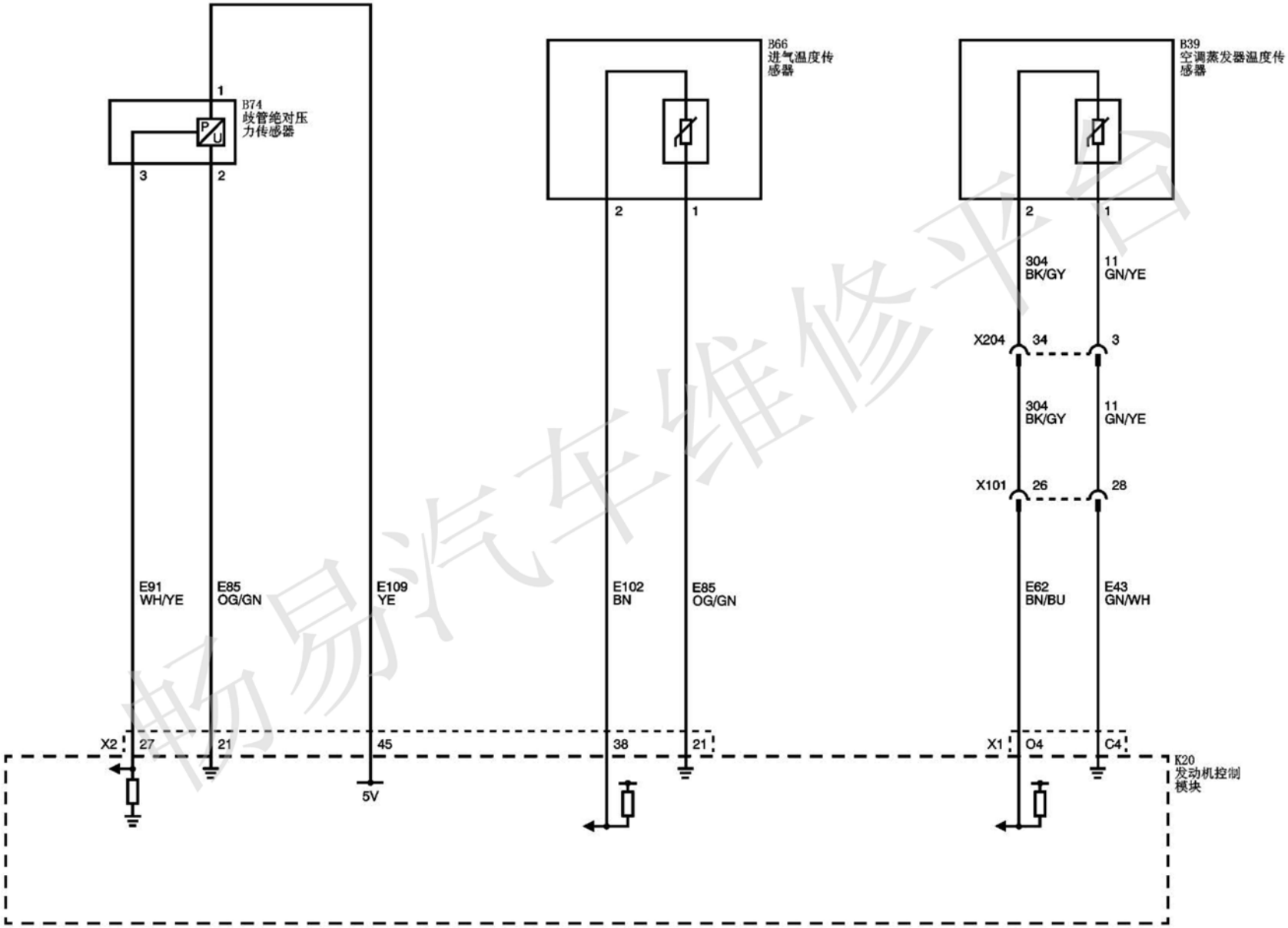

畅易汽车维修平台

4.10.21 发动机控制系统示意图(节气门、加速踏板位置传感器) B15 iAMT

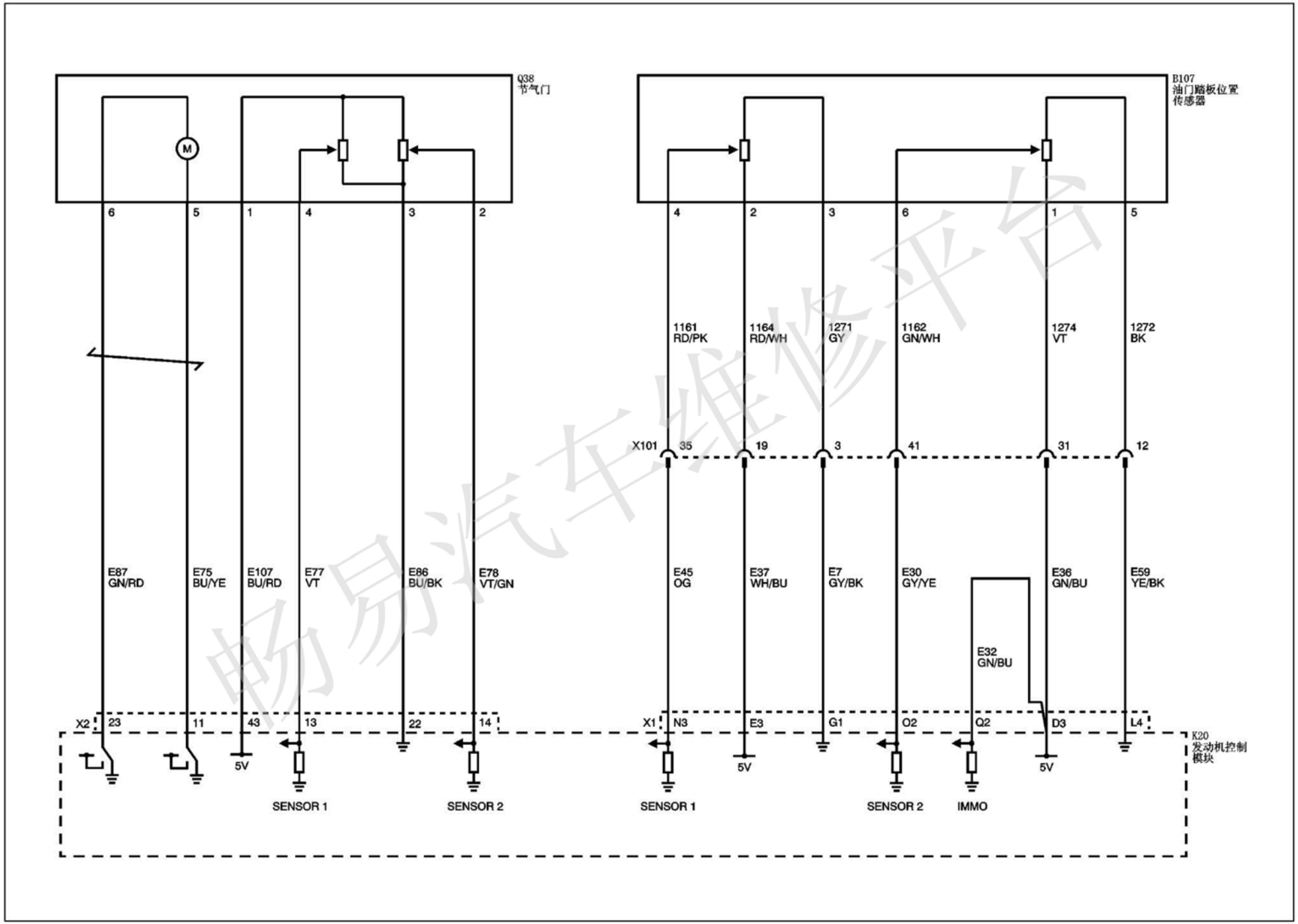

畅易汽车维修平台

4.10.22 发动机控制系统示意图(车速传感器、定速巡航) B15 iAMT

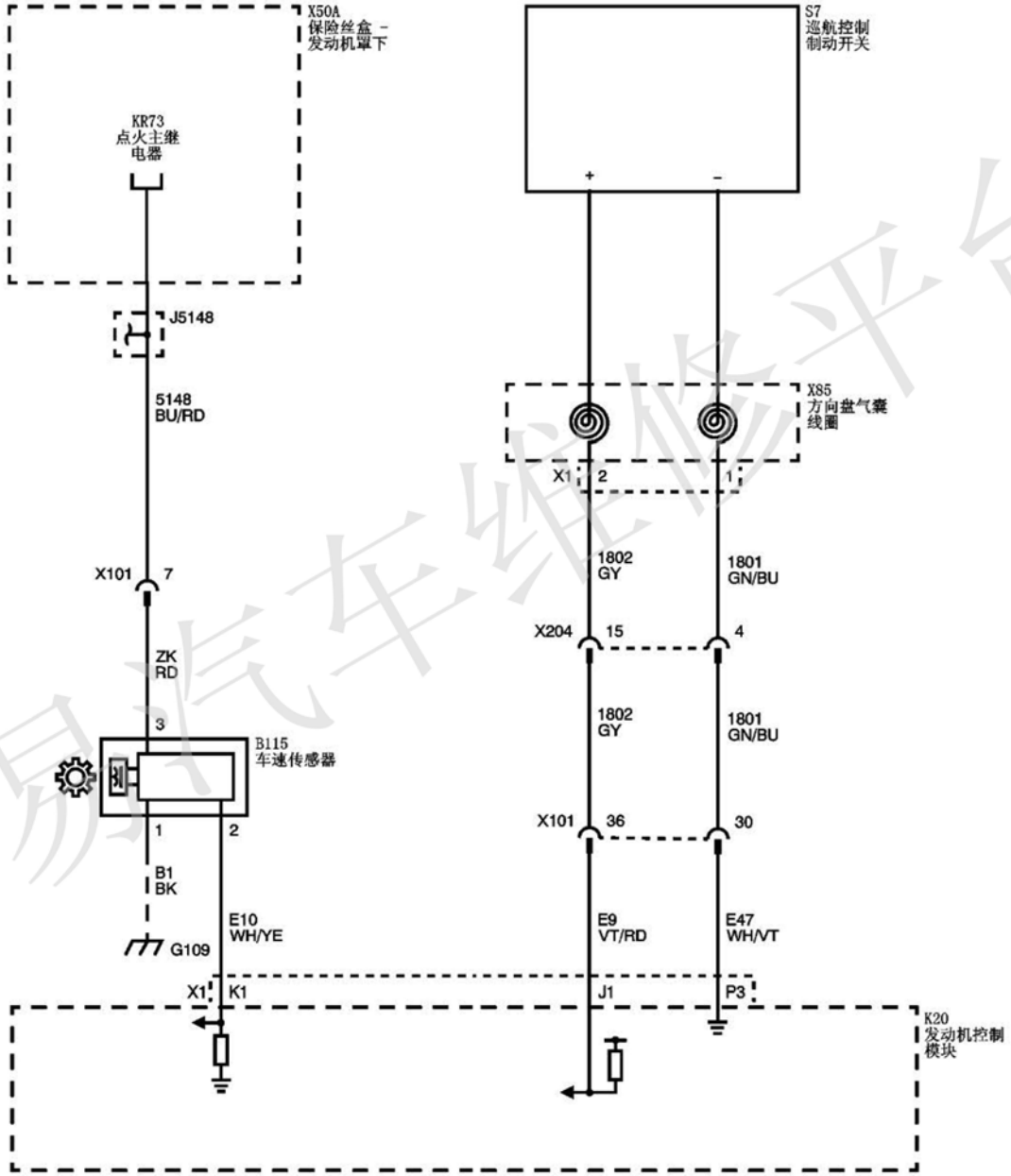

畅易汽车维修平台